① エンジンコントロールユニット

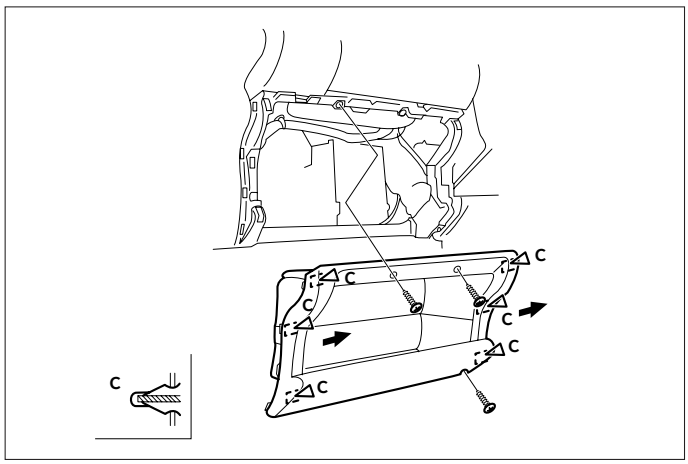

（1）助手席側、インストルメントトレイを取外します。

◆車速信号用コネクター接続位置と線材色

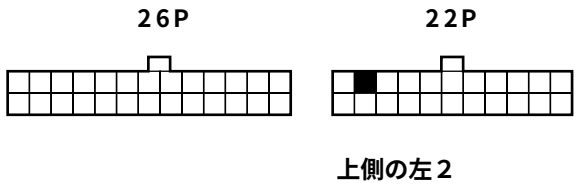

（＊線材色　青－白）　図A

● 線材色はあくまで目安にして下さい。

＊《無断複製禁止》本資料をADDZEST以外の製品に使用した場合に生じる全ての不具合については、当社は一切の責任を負いません。